تم تحميل هذا الملف من موقع تلاميذي www.talamidi.com

السنة الدراسية: 2014/2013 المستوى: الأولى ثانوي إعدادي مدة الإنجاز: 1h	تقويم تكويني 1 الآسدس II مادة العلوم الفيزياء و الكيمياء	مجموعة مدراس الخصوصية

التمرين الأول (8 ن)

I. أتمم الجمل التالية بما يناسب : (4 ن)

✓ تعتبر جميع الفلزات .....أما الزجاج و جميع أنواع البلاستيك عبارة عن 2ن

✓ عندما يكون قاطع التيار ..... لا يمر التيار الكهربائي في الدارة. 1ن

✓ عند إتلاف أحد المصابيح المركبة على ..... فإن جميع المصابيح تنطفئ . 1ن

II. أجب بصحيح أو خطأ. (4 ن)

➢ تتكون الدارة الكهربائية البسيطة من مولد و مستقبلات و أسلاك و قاطع التيار 1ن

➢ يمكن تعويض أسلاك الربط في دارة كهربائية بخيوط حريرية 1ن

➢ الأجهزة الكهربائية المنزلية مركبة على التوالي 1ن

➢ يضئ مصباحان معا أو ينطفأن معا، إذا كانا مركبين على التوالي 1ن

التمرين الثاني (8 ن)

أ. ضع علامة × في الخانات المناسبة : 4ن

	الخشب	الحديد	البلاستيك	الماء المالح
موصل				
عازل				

ب. لإضاءة مصباح نستعمل عمود، قاطع تيار و أسلاك.

1. حدد عدد الأسلاك اللازمة لهذا التركيب : .....

2. أعطالتبيانة الكهربائية لهذا التركيب : 2ن

3. ما اسم هذه الدارة : 1ن

4. حدد دور عمود : 1ن

التمرين الثالث (4 ن)

نعتبر التركيب الكهربائي الممثل جانبه:

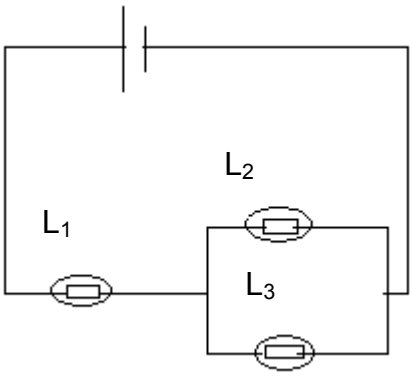

أ. ما هو نوع التركيب L_2 و L_3 ؟ 1ن

.....

ب. ما هو نوع تركيب L_1 بالنسبة للمجموعة (L_2، L_3)؟ 1ن

.....

ت. نزيل L_1 هل يستمر L_2و L_3 في الإضاءة مع التعليل ؟ 1ن

.....

التعليل : 1ن